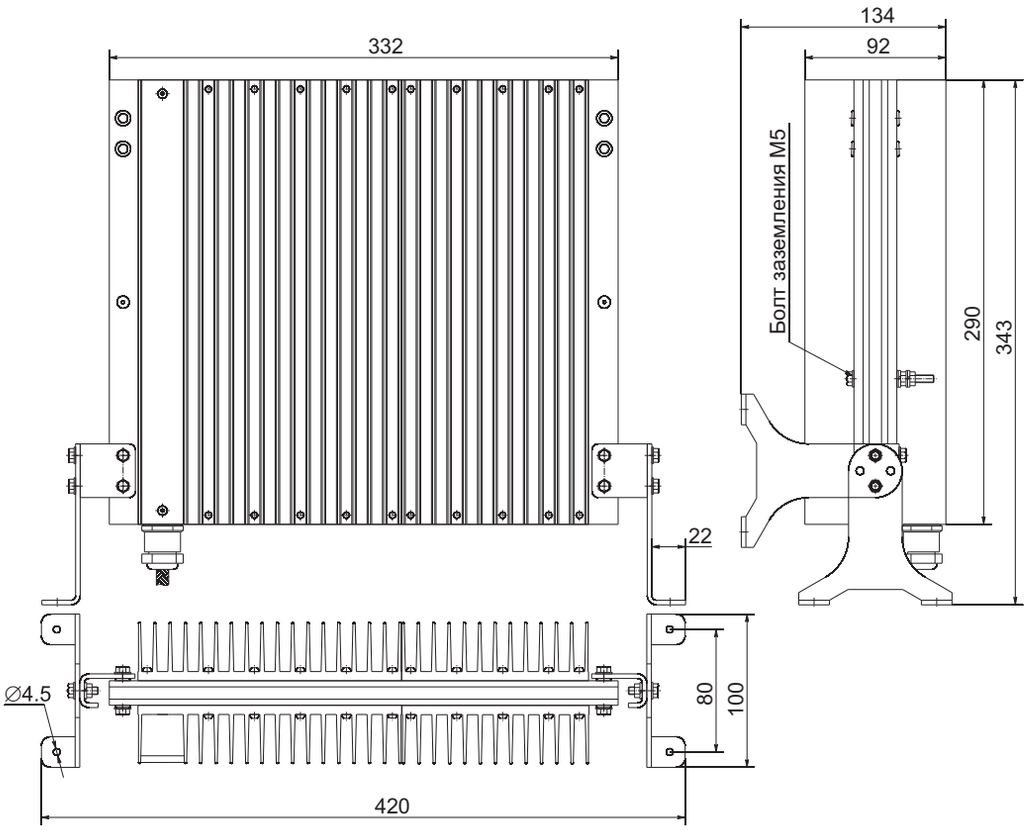
332
134
92
Болт заземления М5
290
343
22
80
100
∅4.5
420