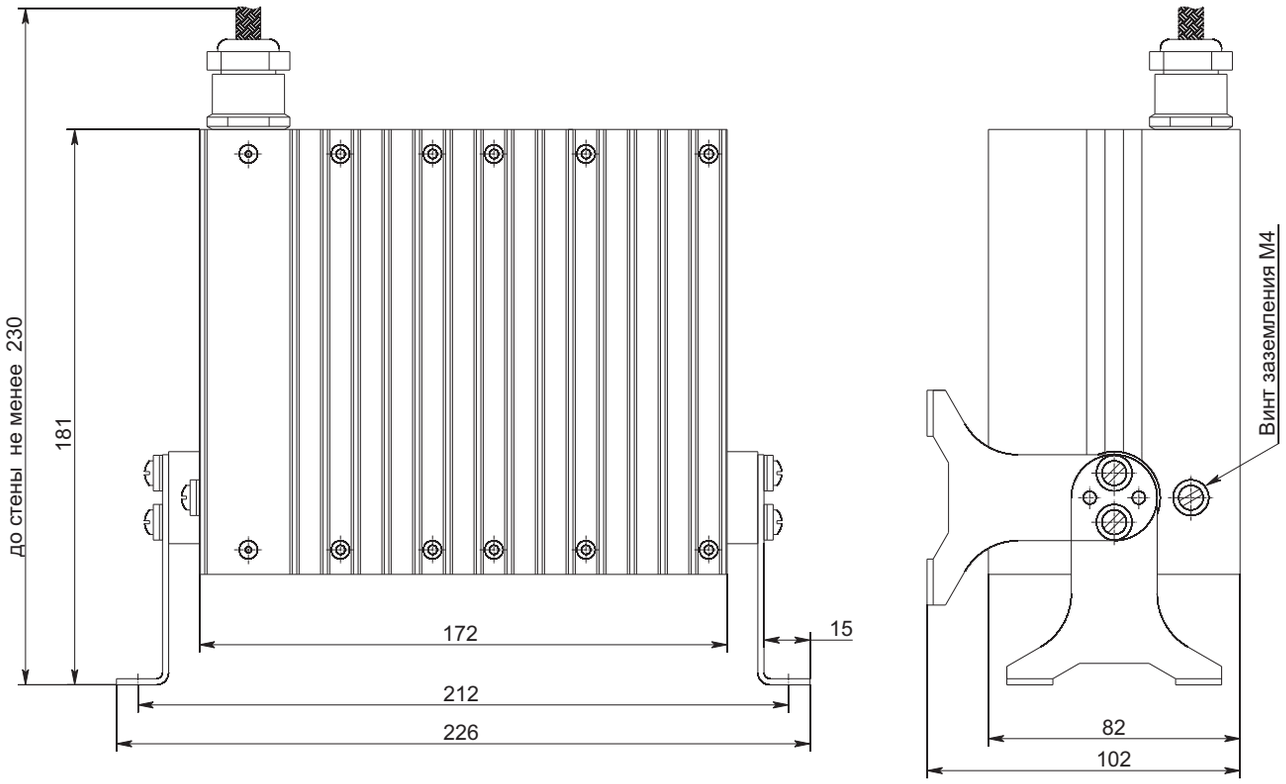
до стены не менее 230
181
172
15
212
226
Винт заземления М4
82
102

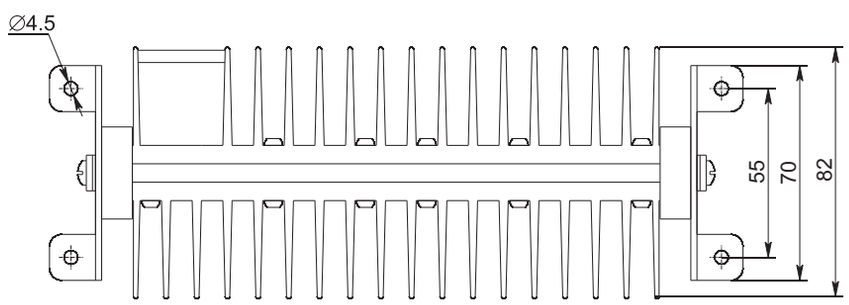
∅4.5
55
70
82