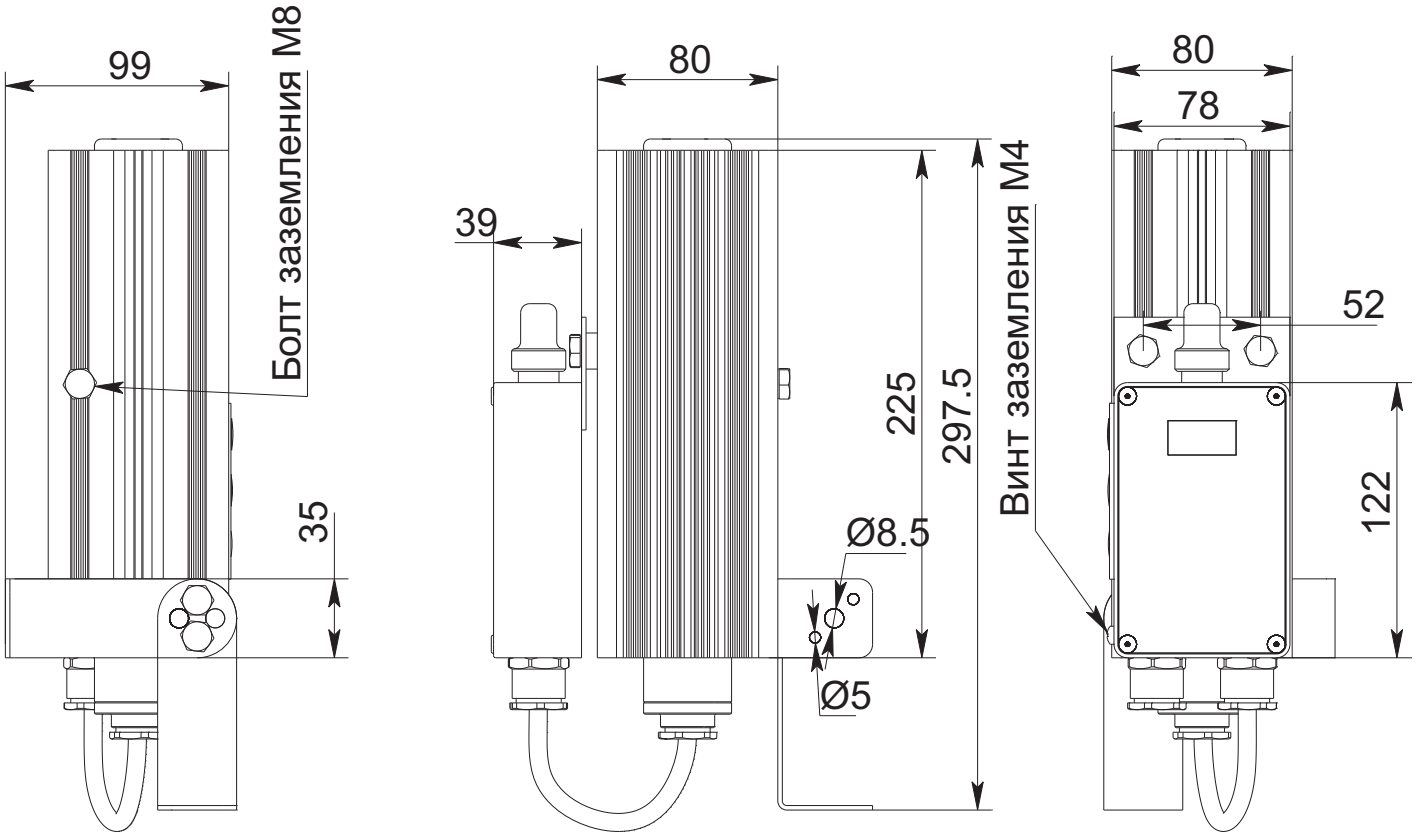
99
Болт заземления M8
35
80
39
225
297.5
Ø8.5
Ø5
Винт заземления M4
80
78
52
122